М.42173.0001.01.01 (6610-12-104)

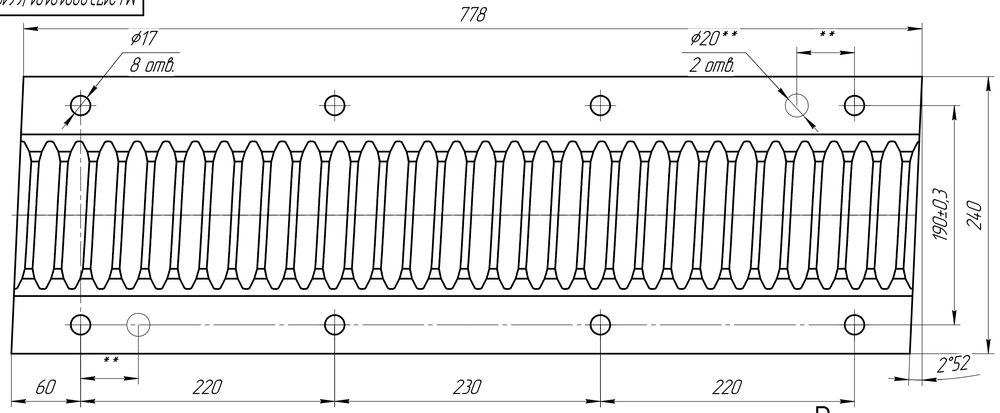

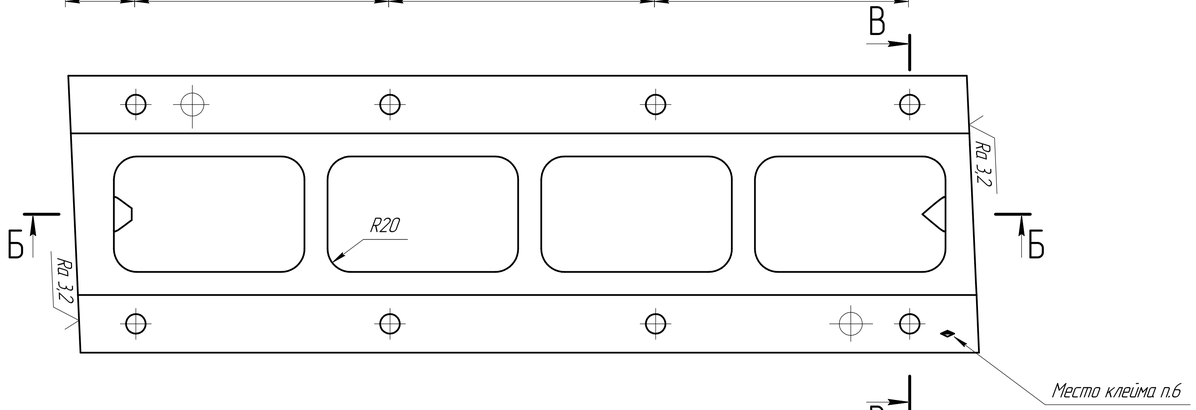

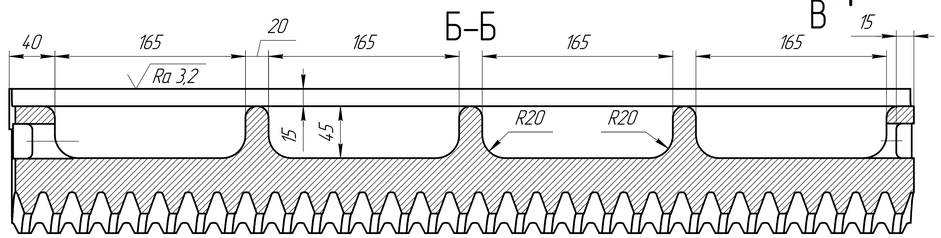

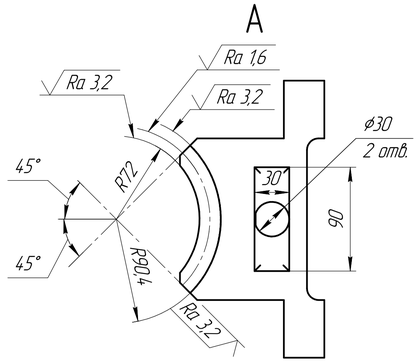

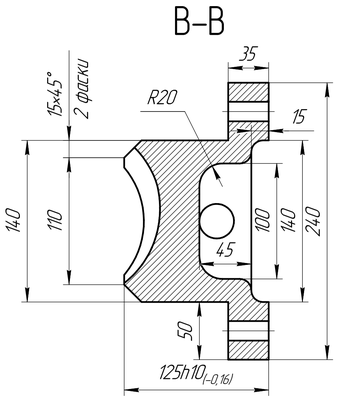

Профиль зуба в осевоь сечении (2,5:1)

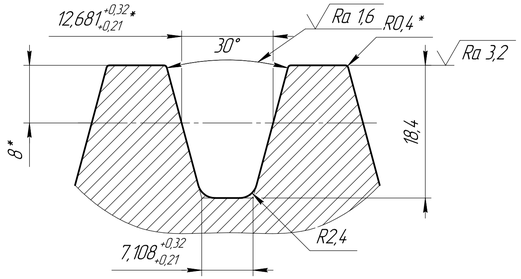

Профиль зуба в нормальном сечении (2,5:1)

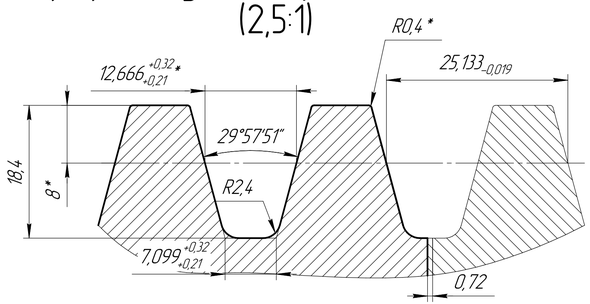

Ra 6,3 (√)

Модуль	m	8
Число зубьев	z_2	31
Направление линии зуба	–	правое
Исходный червяк	–	Нестандартный
Степень точности по ГОСТ 3675-81	–	7-С
Предельное отклонение шага	f_{pt}	±0,022
Допуск на биение зубчатого венца	f_{r2}	0,019
Монтажное расстояние	a_w	180±0,067
Ход витка	P_{z1}	25,133
Вид сопряженного червяка	–	ZA
Число витков сопряженного червяка	z_1	1
Делительный угол подъема	γ	2°51'45"
Обозначение чертежа сопряженного червяка		

1. Неуказанные литейные радиусы 10 мм.
2. Края зубьев закруглить.
3. Отливка должна иметь мелкозернистое строение.
4. Твердость отливки после мех.обработки НВ 180-220.
5. На необрабатываемых поверхностях отливок трещины, не допускаются. Раковины на рабочей поверхности рабочего зуба не допускаются.
6. Рейки маркировать комплектно (по 6 штук).
7. Отливка из серого чугуна марки СЧ20 по ГОСТ 1412-85, с допусками 6 класса точности ГОСТ 26645-85, формовочные уклоны по ГОСТ 3212-92, контроль механических свойств по ГОСТ 24648-90.
8. ** 2 отверстия под штифты конические 20х70 К41-2 просверлить и развернуть при сборке с деталью 6610-12-109.
9. Неуказанные предельные отклонения размеров отверстий Н14, валов h14. остальных – ±IT14/2.

Применяемость: Станок продольно-фрезерный 4-ёх шпиндельный 6610 Инв. № 42172.
Подписан: М.42172.001.01.00 -УЛ

					М.42173.0001.01.01 (6610-12-104)			
Изм.	Лист	№ докум.	Подп.	Дата	Рейка	Лит.	Масса	Масштаб
Разраб.		Ковальков В.В.					101,12	2,5:1
Пров.		Потокин А.С.				Лист	Листов 1	
Т.контр.								
Н.контр.					С4.21-40	АО "НСЗ"		
Утв.		Краснов М.А.						

Копировал

Формат А3×3

Перв. примен. | Справ. № | Подп. и дата | Инв. № дубл. | Взам. инв. № | Подп. и дата | Инв. № подл.